S.A.S BALEINE BLEUE - Mobilier Urbain et Jeux pour Aires de Jeux
424 route des digues
14123 FLEURY SUR ORNE
02 31 82 46 73 - 06 51 77 97 62 · contact@baleinebleue.fr

FICHE PRODUIT

2 FAUTEUILS AVEC BICYCLETTES À BRAS

Référence Parcours rééducation 7160

PRIX

2 800,00 € HT

soit 3 360,00 € TTC — hors livraison et installation

L'ESSENTIEL

Le parcours idéal pour la remise en forme. Accessible dès l'âge de 14 ans. Structure pouvant occuper jusqu'à 2 personnes.

Devis gratuit sous 24 h
02 31 82 46 73 - 06 51 77 97 62
contact@baleinebleue.fr
baleinebleue.e-m2.net

DESCRIPTION

Matériaux :

Structure du fauteuil réalisé en acier sous cataphorèse et finition peinture polyester thermodurcie.

Vélo de bras en polyéthylène haute densité, sans entretien et traité antigraffiti.

Panneau explicatif d'emploi.

Le but recherché :

Exercice de flexion et d'extension des coudes et des épaules.

Ce circuit a été mis au point par un médecin rééducateur et physiothérapeute.

Le vieillissement est un processus physiologique qui affecte tous les systèmes de notre organisme, entre autres, l’appareil locomoteur.

Pour cette raison, toutes les personnes saines, et surtout les personnes âgées, devraient pratiquer une activité physique générale et sportive, très efficace pour le maintien du bien-être.

C’est un projet social qui vise à améliorer leur qualité de vie, et qui, grâce à son design modulaire, est un investissement à la portée des Administrations Publiques et des Centres Privés.

Nous proposons des appareils très efficaces, de faible impact pour éviter les lésions. Ils sont conçus pour maintenir et améliorer l’amplitude articulaire de l’ensemble des articulations du corps, la force des jambes, l’équilibre et la marche.

Grâce à leur installation en plein air, ils permettent d’entretenir et d’améliorer le bien-être physique, psychique et social de la personne.

Les appareils ont été développés de manière intégrale par un médecin rééducateur et physiothérapeute.

Tous les articles ont été certifiées conformes à la norme européenne EN 16630: 2015, qui spécifie les exigences de sécurité et méthodes d'essai des modules fixes d'entraînement physique de plein air en accès libre.

Fabriqué en polyéthylène de haute densité, antigraffiti et sans entretien.

Les mécanismes sont réalisés en acier inoxydable et polyéthylène. Les parties métalliques sont en acier de haute qualité (acier inoxydable, acier galvanisé, cataphorèse, etc)..

GALERIE PHOTOS

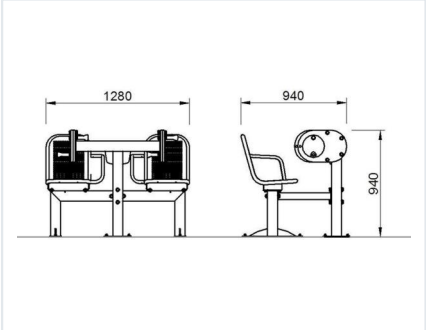

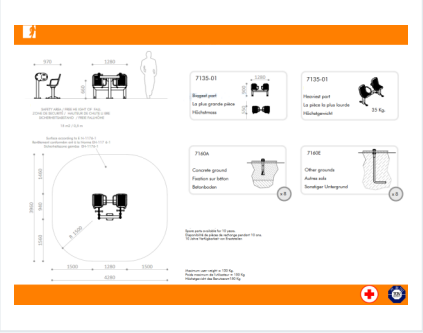

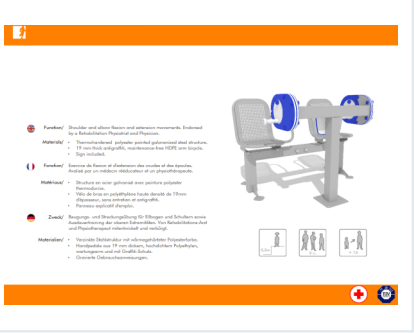

Photos non contractuelles. Prix indicatifs susceptibles d'évoluer ; seul le devis signé fait foi. Livraison partout en France, installation et maintenance sur demande. Paiement par CB, virement, chèque, mandat administratif et Chorus Pro.