S.A.S BALEINE BLEUE - Mobilier Urbain et Jeux pour Aires de Jeux
424 route des digues
14123 FLEURY SUR ORNE
02 31 82 46 73 - 06 51 77 97 62 · contact@baleinebleue.fr

FICHE PRODUIT

PANNEAU POUR LE TRAVAIL DES DOIGTS ET DES EPAULES ACCESSIBLE PMR

Référence Parcours de rééducation 7120D

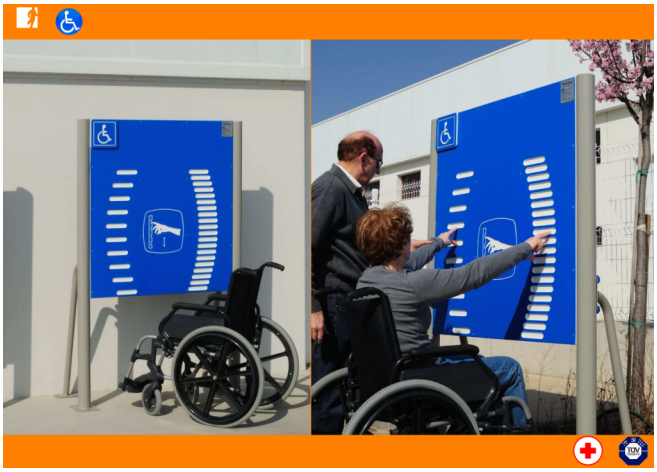

PRIX

1 850,00 € HT

soit 2 220,00 € TTC — hors livraison et installation

L'ESSENTIEL

Adapté aux personnes à mobilité réduite PMR
Accessible dès l'âge de 14 ans. Destiné à 1 personne.

Devis gratuit sous 24 h
02 31 82 46 73 - 06 51 77 97 62
contact@baleinebleue.fr
baleinebleue.e-m2.net

DESCRIPTION

Matériaux :

- Structure en acier galvanisé avec peinture polyester thermodurcie.
- Panneau en polyéthylène haute densité, sans entretien et antigraffiti.
- Panneau explicatif d'emploi.
- Plaque posterieure en acier inoxydable polie.

Le but recherché :

Permet d'améliorer la mobilité des doigts, et de soutenir la flexion de l'épaule. Avalisé par un médecin rééducateur et physiothérapeute. Adapté pour une utilisation avec un fauteuil roulant.

Le vieillissement est un processus physiologique qui affecte tous les systèmes de notre organisme, entre autres, l’appareil locomoteur.

Pour cette raison, toutes les personnes saines, et surtout les personnes âgées, devraient pratiquer une activité physique générale et sportive, très efficace pour le maintien du bien-être.

C’est un projet social qui vise à améliorer leur qualité de vie, et qui, grâce à son design modulaire, est un investissement à la portée des Administrations Publiques et des Centres Privés.

Nous proposons des appareils très efficaces, de faible impact pour éviter les lésions. Ils sont conçus pour maintenir et améliorer l’amplitude articulaire de l’ensemble des articulations du corps, la force des jambes, l’équilibre et la marche.

Grâce à leur installation en plein air, ils permettent d’entretenir et d’améliorer le bien-être physique, psychique et social de la personne.

Les appareils ont été développés de manière intégrale par un médecin rééducateur et physiothérapeute.

Tous les articles ont été certifiées conformes à la norme européenne EN 16630: 2015, qui spécifie les exigences de sécurité et méthodes d'essai des modules fixes d'entraînement physique de plein air en accès libre.

Fabriqué en polyéthylène de haute densité, antigraffiti et sans entretien.

Les mécanismes sont réalisés en acier inoxydable et polyéthylène.

Les parties métalliques sont en acier de haute qualité (acier inoxydable, acier galvanisé, cataphorèse, etc)..

GALERIE PHOTOS

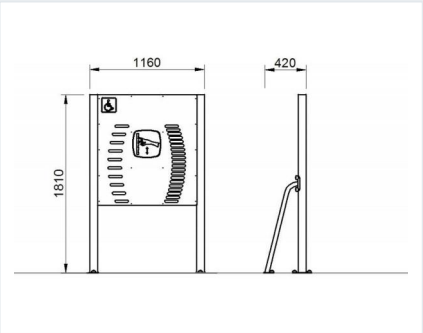

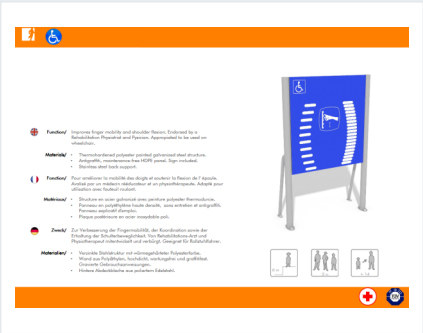

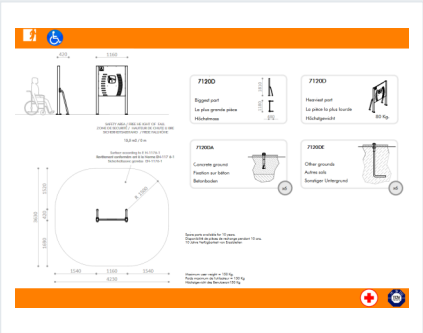

Photos non contractuelles. Prix indicatifs susceptibles d'évoluer ; seul le devis signé fait foi. Livraison partout en France, installation et maintenance sur demande. Paiement par CB, virement, chèque, mandat administratif et Chorus Pro.