**S.A.S BALEINE BLEUE - Mobilier Urbain et Jeux pour Aires de Jeux**
424 route des digues
14123 FLEURY SUR ORNE
02 31 82 46 73 - 06 51 77 97 62 · contact@baleinebleue.fr

FICHE PRODUIT

# PANNEAU AVEC LABYRINTHES POUR TRAVAILLER LES FONCTIONS COGNITIVES

Référence Parcours rééducation 7122

PRIX

**2 890,00 € HT**

soit 3 468,00 € TTC — hors livraison et installation

L'ESSENTIEL

Accessible dès l'âge de 14 ans. Structure pouvant occuper jusqu'à 2 personnes.

**Devis gratuit sous 24 h**
02 31 82 46 73 - 06 51 77 97 62
contact@baleinebleue.fr
baleinebleue.e-m2.net

## DESCRIPTION

**Matériaux :**

- Structure en acier galvanisé avec peinture polyester thermodurcie.
- Panneau en polyéthylène haute densité, sans entretien et antigraffiti.
- Panneau explicatif d'emploi.
- Plaque postérieure en acier inoxydable polie.

**Le but recherché :**

**Aide à stimuler les fonctions cognitives suivantes : orientation et gnosie (reconnaître un objet ou un fait par l'un des sens comme le toucher, la vue, etc.). Contribue à améliorer la capacité de planification et de résolution de problèmes. Ce circuit a été mis au point par un médecin rééducateur et physiothérapeute.**

Le vieillissement est un processus physiologique qui affecte tous les systèmes de notre organisme, entre autres, l’appareil locomoteur.

Pour cette raison, toutes les personnes saines, et surtout les personnes âgées, devraient pratiquer une activité physique générale et sportive, très efficace pour le maintien du bien-être.

C’est un projet social qui vise à améliorer leur qualité de vie, et qui, grâce à son design modulaire, est un investissement à la portée des Administrations Publiques et des Centres Privés.

Nous proposons des appareils très efficaces, de faible impact pour éviter les lésions. Ils sont conçus pour maintenir et améliorer l’amplitude articulaire de l’ensemble des articulations du corps, la force des jambes, l’équilibre et la marche.

Grâce à leur installation en plein air, ils permettent d’entretenir et d’améliorer le bien-être physique, psychique et social de la personne.

**Les appareils ont été développés de manière intégrale par un médecin rééducateur et physiothérapeute.**

Tous les articles ont été certifiées conformes à la norme européenne EN 16630: 2015, qui spécifie les exigences de sécurité et méthodes d'essai des modules fixes d'entraînement physique de plein air en accès libre.

Fabriqué en polyéthylène de haute densité, antigraffiti et sans entretien.

Les mécanismes sont réalisés en acier inoxydable et polyéthylène.

Les parties métalliques sont en acier de haute qualité (acier inoxydable, acier galvanisé, cataphorèse, etc)..

## GALERIE PHOTOS

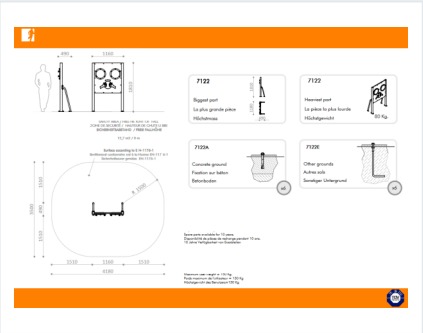

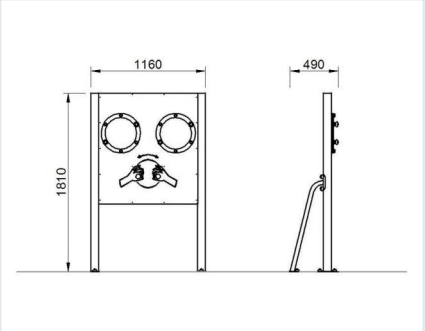


*Photos non contractuelles. Prix indicatifs susceptibles d'évoluer ; seul le devis signé fait foi. Livraison partout en France, installation et maintenance sur demande. Paiement par CB, virement, chèque, mandat administratif et Chorus Pro.*