S.A.S BALEINE BLEUE - Mobilier Urbain et Jeux pour Aires de Jeux
424 route des digues
14123 FLEURY SUR ORNE
02 31 82 46 73 - 06 51 77 97 62 · contact@baleinebleue.fr

TYROLIENNES -TÉLÉPHÉRIQUES

Kit complet avec poignée pour réaliser une tyrolienne économique (poteaux non fournis)

Référence TYROLIENNE ECONOMIQUE

PRIX

850,00 € HT

soit 1 020,00 € TTC — hors livraison et installation

L'ESSENTIEL

Ensemble du matériel nécessaire pour la réalisation d'un téléphérique (poteaux nous fournis). Tyrolienne à construire vous-même.

Devis gratuit sous 24 h
02 31 82 46 73 - 06 51 77 97 62
contact@baleinebleue.fr
baleinebleue.e-m2.net

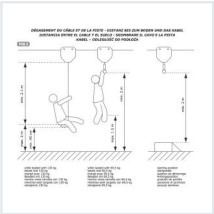

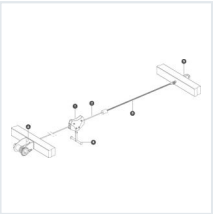

DESCRIPTION

Voici ce que le kit "tyrolienne" comprend :

- Poignée pour téléphérique en inox.

- OPTION Porteur de câble pour bois carré / Ou bien : OPTION Porteur de câble pour des rondins.

- OPTION Treuil à tendre pour bois carré / Ou bien : OPTION Treuil à tendre pour des rondins.

- Ressort de frein longueur 3.0 m

- Ressort de frein longueur 1.50 m

- Câble d'acier longueur 25 m diam. 10 mm

- Chariot en inox.

S.A.S BALEINE BLEUE - Mobilier Urbain et Jeux pour Aires de Jeux
424 route des digues
14123 FLEURY SUR ORNE
02 31 82 46 73 - 06 51 77 97 62 · contact@baleinebleue.fr

GALERIE PHOTOS

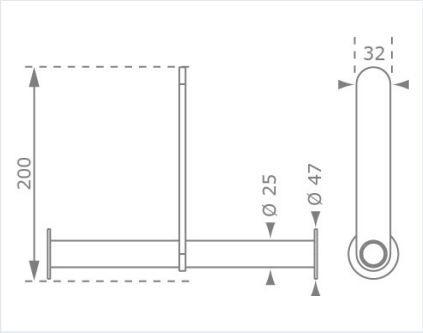

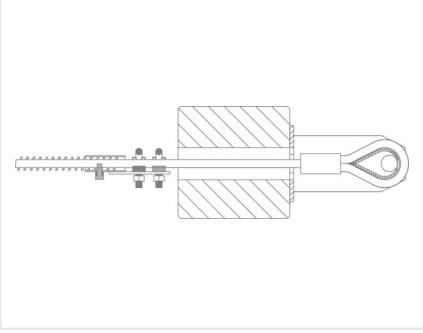

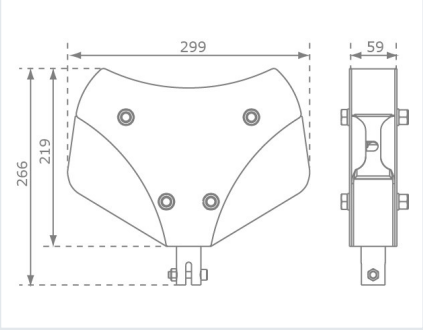

S.A.S BALEINE BLEUE - Mobilier Urbain et Jeux pour Aires de Jeux
424 route des digues
14123 FLEURY SUR ORNE
02 31 82 46 73 - 06 51 77 97 62 · contact@baleinebleue.fr

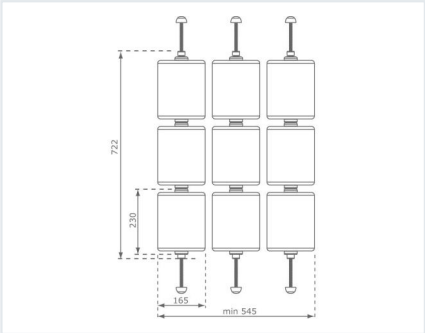

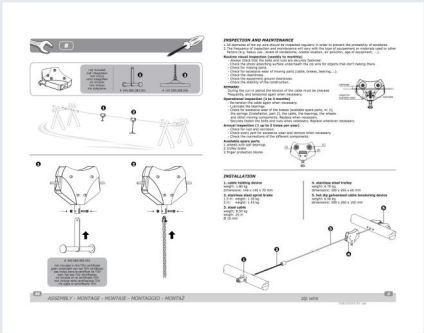

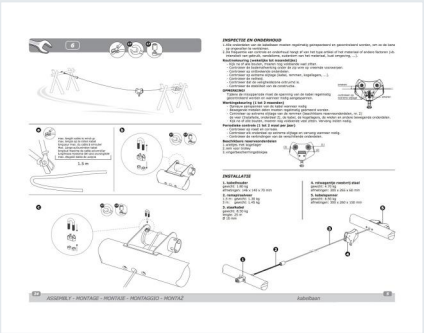

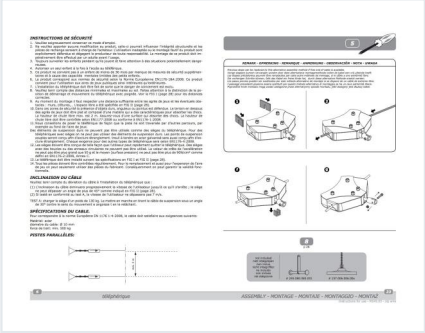

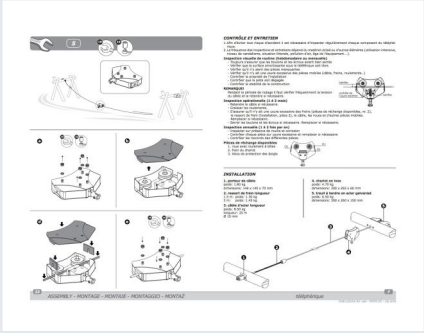

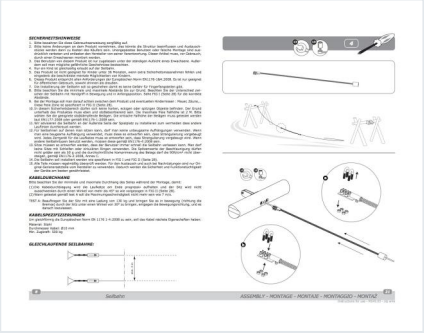

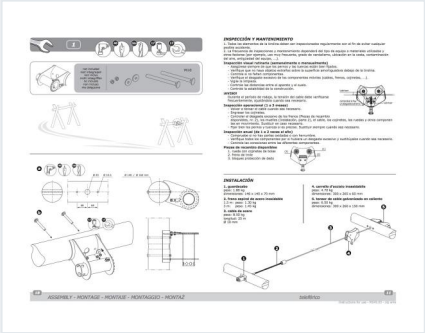

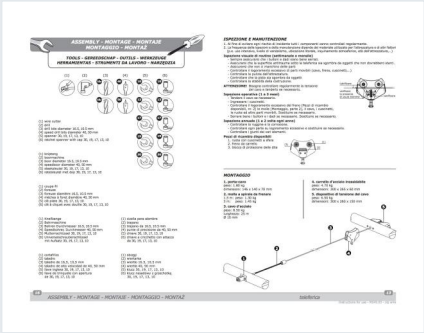

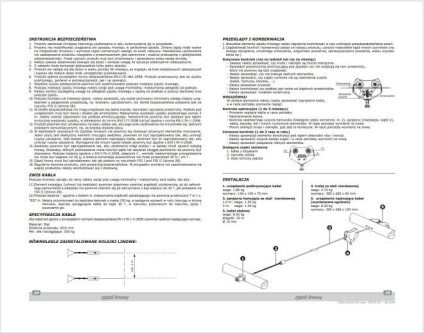

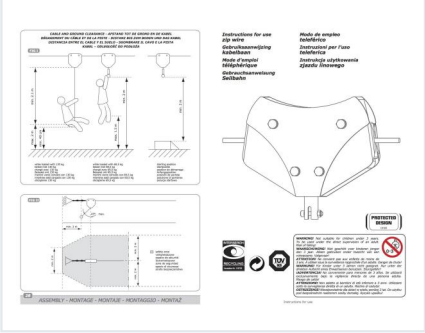

Photos non contractuelles. Prix indicatifs susceptibles d'évoluer ; seul le devis signé fait foi. Livraison partout en France, installation et maintenance sur demande. Paiement par CB, virement, chèque, mandat administratif et Chorus Pro.