S.A.S BALEINE BLEUE - Mobilier Urbain et Jeux pour Aires de Jeux
424 route des digues
14123 FLEURY SUR ORNE
02 31 82 46 73 - 06 51 77 97 62 · contact@baleinebleue.fr

PORTIQUES BALANÇOIRES

Balançoire en acier galvanisé avec nacelle

Référence ECFR3503S

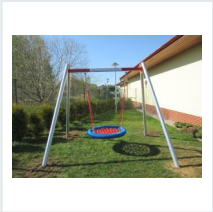

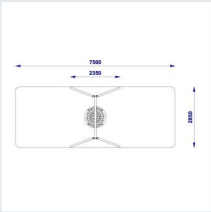

PRIX

3 700,00 € HT

soit 4 440,00 € TTC — hors livraison et installation

L'ESSENTIEL

Balançoire extérieure pour enfants de 3 à 14 ans. Conforme aux exigences de sécurité Norme NF EN1176-1 : 2008 GARANTIE 10 ANS

Devis gratuit sous 24 h
02 31 82 46 73 - 06 51 77 97 62
contact@baleinebleue.fr
baleinebleue.e-m2.net

DESCRIPTION

Portique-balançoire réalisée en acier galvanisé avec nacelle idéale pour les collectivités et les parcs d'attractions.

Balançoire très résistante conçue pour les enfants âgés de 3 à 14 ans.

Caractéristiques :

Hauteur de chute : 1,50 m

Dimensions du jeu : 2,35 x 2,80 m

Hauteur maximum du jeu : 2,35 m

Aire de sécurité : 7,50 x 3,00 m

Les paliers de suspension sont réalisés en acier inoxydable.

GARANTIE 10 ANS.

Matériaux :

Polyéthylène haute densité résistant aux intempéries HDPE : toits, et panneaux latéraux.

Cordes avec noyau en acier.

Éléments métalliques : acier galvanisé et peinture haute résistance poudrée.

Postes sur ancrages en acier à sceller dans le béton.

ANCRAGES TERRESTRES :

Nos équipements de terrain de jeux sont protégés par des ancres au sol qui prolongent la durée de vie de nos produits et les rendent plus fermes. De telles solutions de construction en conjonction avec un béton de haute qualité assurent la robustesse de l'ancrage.

CONNECTEURS :

Tous les connecteurs et les vis installés dans l'équipement de terrain de jeux sont conformes aux normes de sécurité et proviennent de fournisseurs fiables d'Europe. Les vis en acier inoxydable assurent la haute qualité et la fiabilité du produit, et garantissent ainsi un jeu sécurisé.

Concernant les aciers utilisés pour nos jeux extérieurs :

Nous utilisons dans notre processus de production différents types d'acier : l'acier revêtu pour la construction, l'acier galvanisé recouvert avec une peinture en poudre, et enfin, l'acier inoxydable. Pour répondre aux exigences de nos clients, nous avons un processus de contrôle de qualité en deux étapes. Nous mettons constamment l'accent sur les détails, ce qui rend l'ensemble de nos produits exceptionnels en ce qui concerne la sécurité et la durabilité.

HDPE :

Le PEHD (polyéthylène haute densité) est un matériau résistant et durable qui est imputrescible : solide face à la pluie, au soleil, et ne gonfle pas.

Cordages :

Dans notre processus de production, nous utilisons des cordes en acier poli et en acier avec des connecteurs en plastique et en aluminium spécialement conçus pour être à la fois durables et résistants au vandalisme. L'équipement de corde et les filets d'escalade sont une gamme très attrayante très favorables au processus de développement de l'enfant. Nous ne sommes pas limités à produire uniquement les filets et l'équipement de corde visible sur notre site. Nous sommes en mesure de concevoir individuellement ou de produire selon la conception du client.

Nos équipements de terrain de jeux sont conformes aux exigences de sécurité Norme NF EN1176-1 : 2008

GALERIE PHOTOS

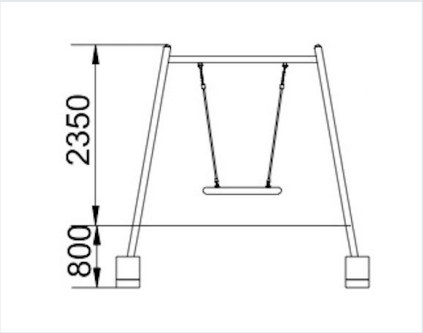

Photos non contractuelles. Prix indicatifs susceptibles d'évoluer ; seul le devis signé fait foi. Livraison partout en France, installation et maintenance sur demande. Paiement par CB, virement, chèque, mandat administratif et Chorus Pro.