S.A.S BALEINE BLEUE - Mobilier Urbain et Jeux pour Aires de Jeux
424 route des digues
14123 FLEURY SUR ORNE
02 31 82 46 73 - 06 51 77 97 62 · contact@baleinebleue.fr

POUBELLES PLASTIQUES RECYCLÉS

Lot de 5 corbeilles Jura + support avec couvercle

Référence ECFRABKD375250

PRIX

3 500,00 € HT

soit 4 200,00 € TTC — hors livraison et installation

L'ESSENTIEL

Corbeille Jura + option support avec couvercle + option corbeille métallique intérieure. Les lames en plastique recyclé qui composent cette poubelle ont une durée de vie estimée supérieure à 40 ans. Il s'agit d'un matériel haut de gamme très résistant, l'un des meilleurs sur le marché du plastique recyclé.

Devis gratuit sous 24 h
02 31 82 46 73 - 06 51 77 97 62
contact@baleinebleue.fr
baleinebleue.e-m2.net

DESCRIPTION

Corbeille Jura + option support avec couvercle + option corbeille métallique intérieure.

La poubelle "JURA" est une corbeille de base appartenant à un système complet d'élimination des déchets. Le réservoir rond peut être placé dans différents châssis, il est complété d'une corbeille en fils zingués et un anneau d'accrochage pour les sacs poubelle.

Les lames en plastique recyclé qui composent cette poubelle ont une durée de vie estimée supérieure à 40 ans.

Ce produit est constitué d'une matière imputrescible et sans échardes : il ne craint pas les intempéries (le gel, le sel, les rayons UV, la pluie) et supporte les acides et les huiles.

Cet article est garanti sans imprégnation et sans dégagement nocif.

Les graffitis n'adhèrent pas à la matière.

Très robuste, lame avec armature métallique interne.

Pour l'assemblage, vis en inox.

Absence d'angles vifs et de parties coupantes.

Prévue pour rester à l'extérieur en toutes saisons.

Contenance : 55 Litres environ.

Dimensions :

- **Hauteur : 50 cm**
- **Diamètre : 37 cm**
- **Poids : 18 Kg environ.**

Corbeille en fil de fer : poids = 2,50 Kg

Chassis avec couvercle rabattant réalisé en acier galvanisé : poids = 22 Kg

Avantages du plastique recyclé :

- La protection de l'environnement : robuste et sans entretien.
- La participation au développement durable.
- La valorisation des déchets.
- La préservation des forêts.
- Le process de fabrication non polluant.
- Sans entretien : nettoyage à l'eau facile.
- Anti-UV.
- Imputrescible.
- Teinté dans la masse.
- Ne rouille pas.
- Anti-graffiti.
- Sans écharde.
- Ne se fend pas.
- Hygiénique.

GALERIE PHOTOS

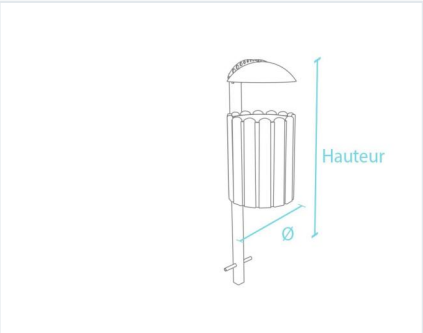

Photos non contractuelles. Prix indicatifs susceptibles d'évoluer ; seul le devis signé fait foi. Livraison partout en France, installation et maintenance sur demande. Paiement par CB, virement, chèque, mandat administratif et Chorus Pro.