S.A.S BALEINE BLEUE - Mobilier Urbain et Jeux pour Aires de Jeux
424 route des digues
14123 FLEURY SUR ORNE
02 31 82 46 73 - 06 51 77 97 62 · contact@baleinebleue.fr

TOBOGGANS POUR AIRE DE JEUX

Toboggan inox 100 % avec échelle de 1,25 à 1,50 m

Référence BB1109512501500

PRIX

2 940,00 € HT

soit 3 528,00 € TTC — hors livraison et installation

L'ESSENTIEL

Toboggan haut de gamme tout inox à hauteur réglable : de 1,25 m à 1,50 m (suivant votre souhait au montage). Destiné aux enfants de 1 à 12 ans. Conforme aux exigences de sécurité Norme NF EN1176-1 : 2008 GARANTIE 10 ANS

Devis gratuit sous 24 h
02 31 82 46 73 - 06 51 77 97 62
contact@baleinebleue.fr
baleinebleue.e-m2.net

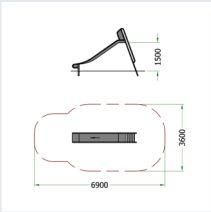

DESCRIPTION

Toboggan haut de gamme tout inox à hauteur réglable : de 1,75 m à 2,00 m (suivant votre souhait au montage).

Conforme aux exigences de sécurité Norme NF EN1176-1 : 2008

GARANTIE 10 ANS

Les produits doivent être installés, inspectés et entretenus conformément EN1176 / EN1177

- Jeu destiné aux enfants âgés de 1 à 12 ans.
- Structure en acier inoxydable.
- Glissière INOX.
- Livré prêt à monter.
- A sceller.

Dimensions (L x l x h) : 3,475 x 0,520 x h 2,260 m

- Aire de sécurité : 6,90 x 3,60 m
- Hauteur de chute : 1,25 à 1,50 m réglable suivant votre choix.

GALERIE PHOTOS

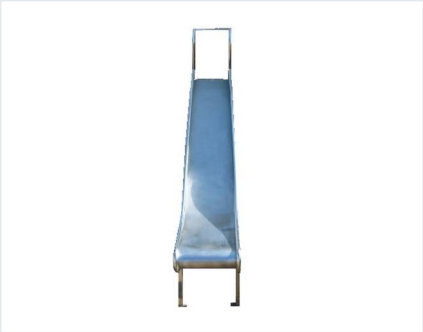

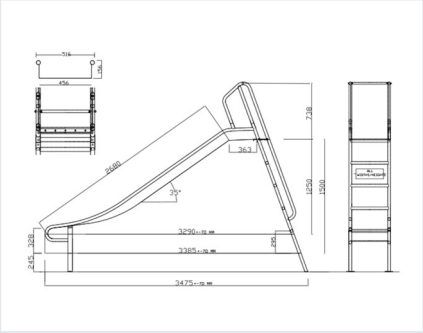

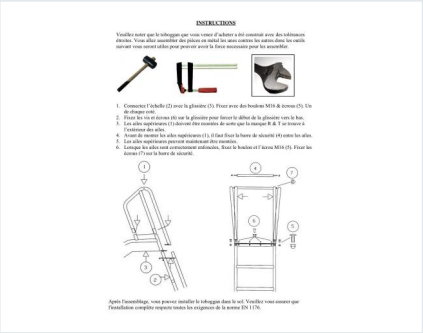

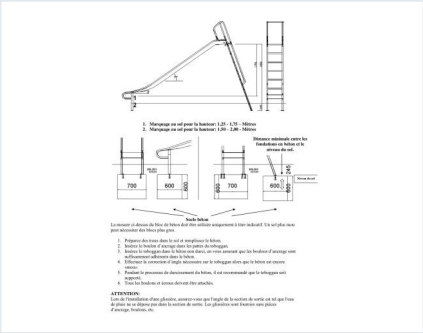

Photos non contractuelles. Prix indicatifs susceptibles d'évoluer ; seul le devis signé fait foi. Livraison partout en France, installation et maintenance sur demande. Paiement par CB, virement, chèque, mandat administratif et Chorus Pro.