S.A.S BALEINE BLEUE - Mobilier Urbain et Jeux pour Aires de Jeux
424 route des digues
14123 FLEURY SUR ORNE
02 31 82 46 73 - 06 51 77 97 62 · contact@baleinebleue.fr

PARCOURS DE MOTRICITÉ POUR ENFANTS

PARCOURS D'AGILITE PALMIERS N°4

Référence ECFRNET400

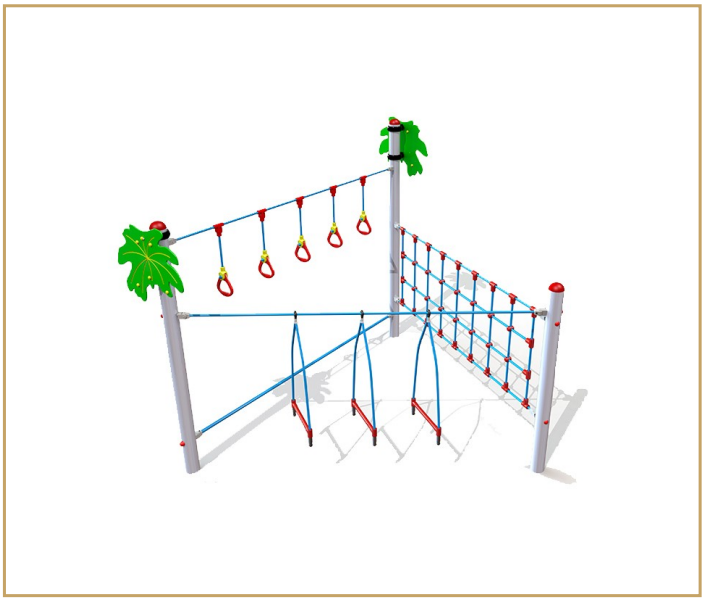

PRIX

5 700,00 € HT

soit 6 840,00 € TTC — hors livraison et installation

L'ESSENTIEL

Structures de jeux extérieurs haut de gamme en métal traité anti-corrosion. Destiné aux enfants âgés de 2 à 14 ans. Conforme aux exigences de sécurité Norme NF EN1176-1 : 2008 GARANTIE 10 ANS

Devis gratuit sous 24 h
02 31 82 46 73 - 06 51 77 97 62
contact@baleinebleue.fr
baleinebleue.e-m2.net

DESCRIPTION

Structure réalisée en acier galvanisé robuste traité anti-corrosion.

Dimensions : 2,72 x 2,54 x 2,30 m

Aire de sécurité : 5,60 x 5,54 m

Hauteur de chute : 1800 mm

Poids total : 120 kg

Âge d'utilisation : de 2 à 14 ans.

Nombre d'utilisateurs : 10 utilisateurs.

Certificats :

GALERIE PHOTOS

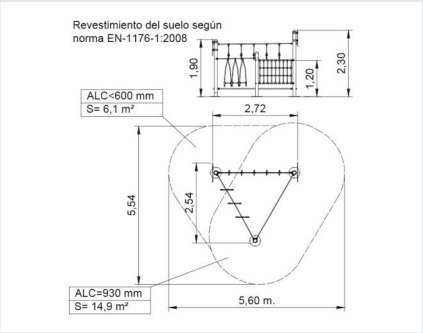

Photos non contractuelles. Prix indicatifs susceptibles d'évoluer ; seul le devis signé fait foi. Livraison partout en France, installation et maintenance sur demande. Paiement par CB, virement, chèque, mandat administratif et Chorus Pro.