S.A.S BALEINE BLEUE - Mobilier Urbain et Jeux pour Aires de Jeux
424 route des digues
14123 FLEURY SUR ORNE
02 31 82 46 73 - 06 51 77 97 62 · contact@baleinebleue.fr

PARCOURS DE MOTRICITÉ POUR ENFANTS

Blockhaus à grimper 303

Référence ECFRIGOUANE303

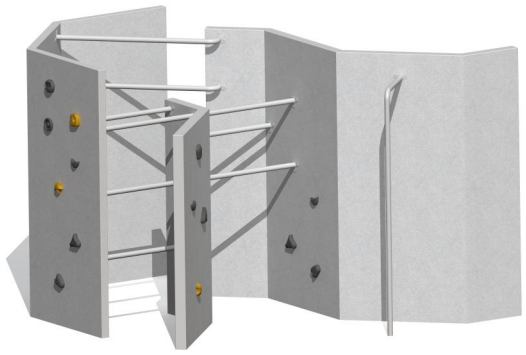

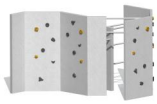

PRIX

18 900,00 € HT

soit 22 680,00 € TTC — hors livraison et installation

L'ESSENTIEL

Du jamais vu ! Des jeux esthétiques et uniques en France ! Accrochez-vous il n'y a qu'à grimper ! Accessible dès l'âge de 8 ans. Garantie : les pièces matérielles, nos produits bénéficient d'une garantie de 2 à 15 ans. Norme de sécurité pour les terrains de jeux - EVS-EN 1176:2017 ja EVS-EN 1177:2018 Norme de sécurité pour les équipements de formation en plein air - EVS-EN 16630:2015

Devis gratuit sous 24 h
02 31 82 46 73 - 06 51 77 97 62
contact@baleinebleue.fr
baleinebleue.e-m2.net

DESCRIPTION

Du jamais vu ! Des jeux esthétiques et uniques en France ! Accrochez-vous il n'y a qu'à grimper !

Accessible dès l'âge de 8 ans.

Tubes en acier inoxydable, bandes, plateformes et murs sont en contreplaqué texturés résistants aux intempéries et imitant l'aspect du béton.

Les accessoires de fixation sont en acier inoxydable (AISI 304). Les pièces métalliques, y compris les tubes et les poutres pivotantes, sont en acier galvanisé et/ou revêtu de poudre. Nous couvrons toutes les fixations et écrous externes avec des couvercles d'écrous en plastique spéciaux pour empêcher l'accès.

Les fixations à sceller dans la terre sont en métal galvanisé à chaud. Comme solution standard, nous utilisons des raccords tubulaires qui sont bétonnés dans le sol.
Nous pouvons également proposer des fixations au sol pour l'installation sans béton et des fixations pour l'installation sur sol dur sur demande.

DÉTAILS **:**

Dimensions : 4,43 x 3,25 x h 2,50 m

Aire de sécurité : 8,77 x 7,26 m

Hauteur de chute libre : 2,50 m

Garantie : les pièces matérielles, nos produits bénéficient d'une garantie de 2 à 15 ans.

Norme de sécurité pour les terrains de jeux - EVS-EN 1176:2017 ja EVS-EN 1177:2018

Norme de sécurité pour les équipements de formation en plein air - EVS-EN 16630:2015

Notre expérience à long terme repose sur la ferme conviction que la sécurité des enfants et des clients ne peut jamais être négligée. Nous voulons être complètement confiants dans la sécurité de nos produits et nous assurer qu'ils sont conformes à toutes les normes de sécurité.

GALERIE PHOTOS

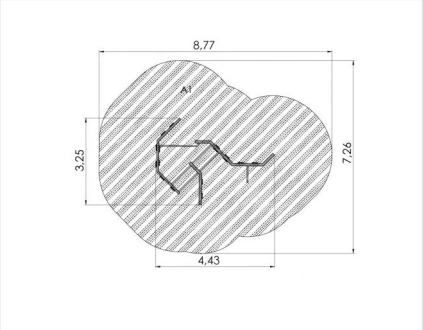

Photos non contractuelles. Prix indicatifs susceptibles d'évoluer ; seul le devis signé fait foi. Livraison partout en France, installation et maintenance sur demande. Paiement par CB, virement, chèque, mandat administratif et Chorus Pro.