S.A.S BALEINE BLEUE - Mobilier Urbain et Jeux pour Aires de Jeux
424 route des digues
14123 FLEURY SUR ORNE
02 31 82 46 73 - 06 51 77 97 62 · contact@baleinebleue.fr

PARCOURS DE MOTRICITÉ POUR ENFANTS

La Cité Enchantée

Référence ECFR11032

PRIX

20 000,00 € HT

soit 24 000,00 € TTC — hors livraison et installation

L'ESSENTIEL

Jeu extérieur destiné aux enfants et aux adolescents accessible dès l'âge de 3 ans. Conforme aux exigences de sécurité Norme NF EN1176-1 : 2008
GARANTIE 10 ANS

Devis gratuit sous 24 h
02 31 82 46 73 - 06 51 77 97 62
contact@baleinebleue.fr
baleinebleue.e-m2.net

DESCRIPTION

Jeu extérieur destiné aux enfants et aux adolescents accessible dès l'âge de 3 ans.

Conforme aux exigences de sécurité Norme NF EN1176-1 : 2008

GARANTIE 10 ANS

Matériaux :

Construction : Acier galvanisé

Connecteurs : Acier inoxydable ou galvanisé

Panneaux latéraux : Plastique polyéthylène (PEHD), Polycarbonate (PC)

Éléments métalliques : Acier galvanisé, acier inoxydable

Toboggan: Acier inox et polyéthyléne plastique (PEHD)

Cordes: Cordes avec noyau en acier

Connecteurs cordages: Aluminum and polyamide

Bouchons : Polyamide

Plateformes : Plastique polyéthylène (PEHD) avec couche antidérapante

Ancrage : Éléments de construction - 800 mm dans le sol

DETAILS :

Dimensions du jeu : 7,10 x 5,85 x h 3,40 m

Aire de sécurité : 9,60 x 8,35 m

Hauteur maximum du jeu : 3,00 m

Hauteur de chute : 1,00 m

ANCRAGES TERRESTRES :

Nos équipements de terrain de jeux sont protégés par des rallonges au sol qui prolongent la durée de vie de nos produits et les rendent plus fermes. De telles solutions de construction en conjonction avec un béton de haute qualité assurent la robustesse de l'ancrage.

HDPE :

Le PEHD (polyéthylène haute densité) est un matériau résistant et durable qui est imputrescible : solide face à la pluie, au soleil, et ne gonfle pas.

GALERIE PHOTOS

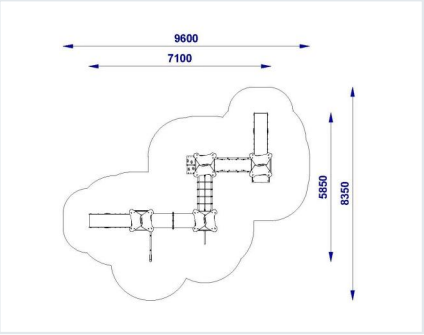

Photos non contractuelles. Prix indicatifs susceptibles d'évoluer ; seul le devis signé fait foi. Livraison partout en France, installation et maintenance sur demande. Paiement par CB, virement, chèque, mandat administratif et Chorus Pro.