S.A.S BALEINE BLEUE - Mobilier Urbain et Jeux pour Aires de Jeux
424 route des digues
14123 FLEURY SUR ORNE
02 31 82 46 73 - 06 51 77 97 62 · contact@baleinebleue.fr

JEUX SUR RESSORT

JEU SUR RESSORT LA TORTUE

Référence BBRO197

PRIX

Sur devis

Tarif personnalisé selon quantités et lieu de pose

L'ESSENTIEL

Destiné aux enfants âgés de 2 à 6 ans. Jeux extérieurs haut de gamme, originaux, qui correspondent parfaitement au monde imaginaire des enfants. TARIF SUR DEMANDE : nous consulter.

Devis gratuit sous 24 h
02 31 82 46 73 - 06 51 77 97 62
contact@baleinebleue.fr
baleinebleue.e-m2.net

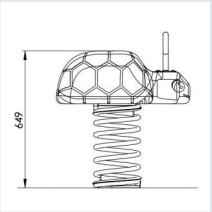

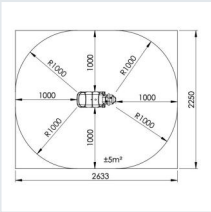

DESCRIPTION

Le jeu est composé d’un ressort en métal recouvert d'un revêtement en polyester renforcé pour la résistance à l'usure.

La figure est entièrement en bois de robinier, la tête, les ailerons et l’ailette de queue sont peints en orange.

Le ressort est fait d’un acier spécial de 20 mm, la poignée est réalisée en inox.

La conception spéciale des ressorts permet d’éviter tout coincement des doigts ou des mains.

Dimensions : (L) 0,70 x (l) 0,30 x (h) 0,80 m

TARIF SUR DEMANDE : nous consulter.

S.A.S BALEINE BLEUE - Mobilier Urbain et Jeux pour Aires de Jeux
424 route des digues
14123 FLEURY SUR ORNE
02 31 82 46 73 - 06 51 77 97 62 · contact@baleinebleue.fr

GALERIE PHOTOS

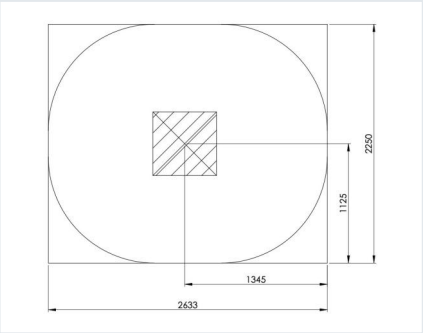

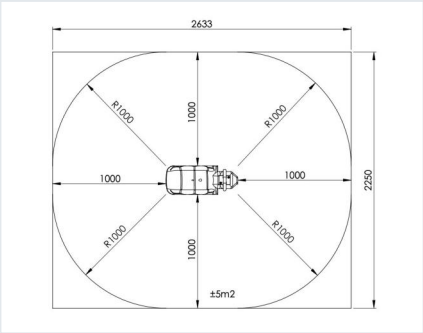

Photos non contractuelles. Prix indicatifs susceptibles d'évoluer ; seul le devis signé fait foi. Livraison partout en France, installation et maintenance sur demande. Paiement par CB, virement, chèque, mandat administratif et Chorus Pro.