S.A.S BALEINE BLEUE - Mobilier Urbain et Jeux pour Aires de Jeux
424 route des digues
14123 FLEURY SUR ORNE
02 31 82 46 73 - 06 51 77 97 62 · contact@baleinebleue.fr

JEUX SUR RESSORT

Jeu sur ressort pirate drapeau orange

Référence BBPIR025

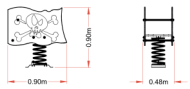

PRIX

2 100,00 € HT

soit 2 520,00 € TTC — hors livraison et installation

L'ESSENTIEL

Jeux extérieurs pour collectivités. Aire de jeu accessible aux enfants âgés de 3 à 12 ans. Dimensions (L x l x h) : 0,90 x 0,48 x h 0,90 m Hauteur de chute : 60 cm Aire de sécurité : 2,90 x 2,43 m - Soit 7 M² environ. Capacité d'accueil : 1 enfant. Conforme aux exigences de sécurité Normes EN1176-1 et EN1176-3

Devis gratuit sous 24 h
02 31 82 46 73 - 06 51 77 97 62
contact@baleinebleue.fr
baleinebleue.e-m2.net

DESCRIPTION

Jeux extérieurs pour les espaces publics.

Aire de jeu destinée aux enfants âgés de 3 à 12 ans.

Dimensions (L x l x h) : 0,90 x 0,48 x h 0,90 m

Hauteur de chute : 60 cm

Aire de sécurité : 2,90 x 2,43 m - Soit 7 M² environ.

Capacité d'accueil : 1 enfant.

Jeu à ressort où l'enfant se balance en exerçant sa propre force.

Conforme aux exigences de sécurité Normes EN1176-1 et EN1176-3

MATÉRIAUX :

Certifié selon la norme européenne EN-1176 émise par l'ACCM, le montage doit être réalisé par une entreprise certifiée par AENOR ou similaire pour l'installation et la maintenance d'aires de jeux.

- Panneaux en PEHD de 15 mm.

- Plaques de jonction : tôle d'acier galvanisée / thermolaquée.

- Ressort en acier de ø 20 mm.

- Assise : panneau phénolique antidérapant 18 mm.

- Visserie et ferrures d'ancrage galvanisées.

FIXATION DE TYPE 1 SUR SOL EN BÉTON :

1.- Poteau

2.- Semelle métallique

4.- Surface de sécurité (caoutchouc)

5.- Ancrage à expansion

6.- Béton

FIXATION DE TYPE 2 SUR SOL MOU :

1.- Poteau

2.- Gravier

3.- Béton

4.- Sol mou (terre, sable)

FIXATION DE TYPE 3 SUR SOL MOU :

1.- Poteau

2.- Semelle métallique

4.- Sol mou (terre, sable)

5.- Ancrage à expansion

6.- Béton

S.A.S BALEINE BLEUE - Mobilier Urbain et Jeux pour Aires de Jeux
424 route des digues
14123 FLEURY SUR ORNE
02 31 82 46 73 - 06 51 77 97 62 · contact@baleinebleue.fr

GALERIE PHOTOS

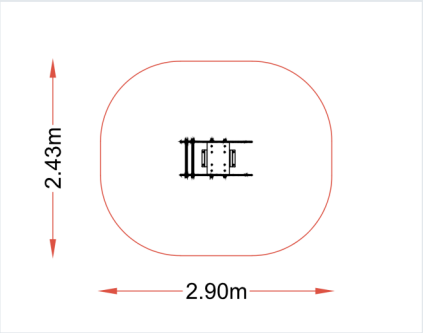

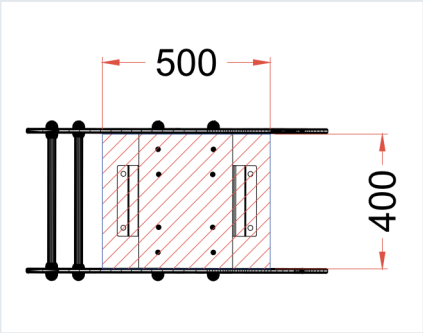

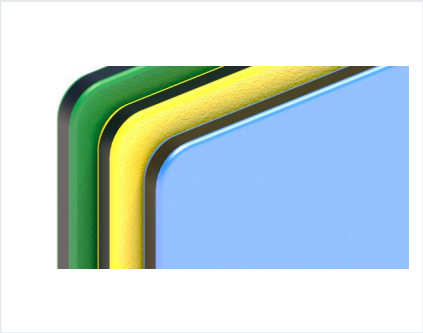

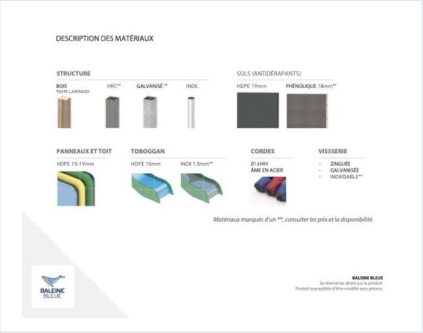

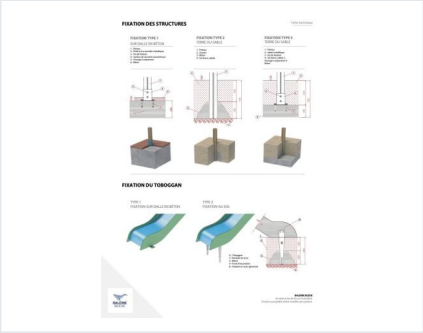

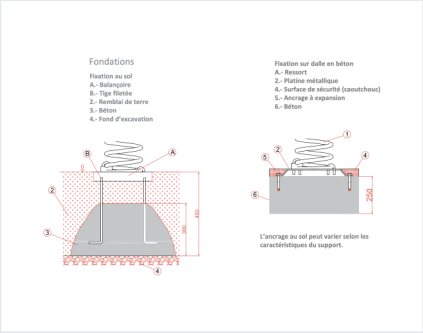

Comprend un système anti-pincement à la base du ressort.

Procédure à suivre :
1.- Visser les tiges B à la plateforme A.
2.- Mettre en place et bétonner la base sur une épaisseur de 30 cm, en formant un tronc de pyramide dissimulé sous la plateforme.
3.- Remblayer avec de la terre jusqu'au niveau supérieur de la plateforme A.

Photos non contractuelles. Prix indicatifs susceptibles d'évoluer ; seul le devis signé fait foi. Livraison partout en France, installation et maintenance sur demande. Paiement par CB, virement, chèque, mandat administratif et Chorus Pro.