S.A.S BALEINE BLEUE - Mobilier Urbain et Jeux pour Aires de Jeux
424 route des digues
14123 FLEURY SUR ORNE
02 31 82 46 73 - 06 51 77 97 62 · contact@baleinebleue.fr

ABRI OU PRÉAU EXTÉRIEUR SUR-MESURE

Voile d'ombrage carrée 3 x 3 m

Référence BBZ4300

PRIX

Sur devis

Tarif personnalisé selon quantités et lieu de pose

L'ESSENTIEL

La Voile d'Ombrage Carrée 3 x 3 m protège efficacement du soleil les aires de jeux, cours d'école, crèches et espaces publics. Composée d'une toile technique haute résistance et de 4 poteaux, elle offre une zone ombragée confortable tout en apportant une touche esthétique moderne. Dimensions du toit : 3,00 x 3,00 m Hauteur : 3,00 m Conforme aux exigences de sécurité Normes EN1176-1:2024-03 Structure robuste adaptée aux collectivités et conforme à un usage extérieur intensif.

Devis gratuit sous 24 h
02 31 82 46 73 - 06 51 77 97 62
contact@baleinebleue.fr
baleinebleue.e-m2.net

DESCRIPTION

Voile d'Ombrage Carrée 3 x 3 m pour Collectivités et Aires de Jeux

La voile d'ombrage carrée 3 x 3 m est une solution esthétique et fonctionnelle permettant de créer des espaces ombragés confortables dans les aires de jeux, écoles, crèches, campings, parcs publics et espaces urbains.

Plus qu'un simple abri solaire, cette structure apporte du caractère et de l'élégance à son environnement. Sa toile tendue offre une protection efficace contre le soleil et les intempéries tout en favorisant la création d'espaces de rencontre, de détente et de repos pour les usagers.

Grâce à son design moderne et aérien, cette voile d'ombrage s'intègre harmonieusement dans tous les projets d'aménagement extérieur. Sa structure composée de quatre poteaux de support garantit stabilité et durabilité, tandis que sa toile résistante assure une excellente tenue dans le temps.

Idéale pour les collectivités et les gestionnaires d'espaces publics, elle permet d'améliorer le confort des utilisateurs tout en valorisant les équipements existants.

Caractéristiques techniques

Conformité : Norme EN 1176-1:2024-03

Longueur : 3,10 m

Largeur : 3,25 m

Hauteur totale : 3,00 m

Dimensions de la toile : 3,00 x 3,00 m

Profondeur des fondations : 0,60 m

Poteaux de support : 4 unités

Toit carré en toile : 1 unité

Utilisation : Aires de jeux, écoles, crèches, campings, parcs et espaces publics

Fonction : Protection solaire et création d'espaces ombragés

Les avantages

- Protection contre le soleil et les intempéries
- Design moderne et élégant
- Structure robuste adaptée aux collectivités
- Création d'espaces de détente et de rencontre
- Intégration harmonieuse dans l'environnement urbain
- Faible entretien
- Adaptée aux aires de jeux et espaces publics

INFORMATIONS TECHNIQUES :

La classe B-s2,d0 sera suffisante, merci de bien vouloir confirmer.

Les classes B-s1,d0 et B-s2,d0 sont des classes européennes de réaction au feu pour les matériaux de construction, conformément à la norme EN 13501-1. Elles indiquent le comportement d’un matériau en cas d’incendie.

Signification des symboles :

B – le matériau contribue très peu au développement de l'incendie (nettement mieux que les classes C, D ou E, mais n'est pas incombustible comme les classes A1 ou A2).

s1 – production de fumée très faible.

s2 – production de fumée modérée.

d0 – absence de gouttelettes ou de particules enflammées susceptibles de propager l'incendie.

Différence entre B-s1,d0 et B-s2,d0

Classe Réaction au feu Émission de fumée Gouttelettes enflammées

B-s1,d0 Très bonne Faible (meilleure) Aucune

B-s2,d0 Très bonne Modérée Aucune

La seule différence réside dans la quantité de fumée produite :

B-s1,d0 est la classification la plus favorable car elle génère moins de fumée en cas d’incendie, ce qui améliore la visibilité et facilite l’évacuation.

B-s2,d0 répond toujours à des normes élevées de sécurité incendie, mais autorise un niveau de production de fumée plus élevé.

,d0 sont des classes européennes de réaction au feu pour les matériaux de construction selon la norme EN 13501-1. Elles indiquent le comportement d’un matériau en cas d’incendie.

Signification des symboles :

B – le matériau contribue très peu au développement de l'incendie (nettement mieux que les classes C, D ou E, mais n'est pas incombustible comme les classes A1 ou A2).

s1 – production de fumée très faible.

s2 – production de fumée modérée.

d0 – absence de gouttelettes ou de particules enflammées susceptibles de propager l'incendie.

Différence entre B-s1,d0 et B-s2,d0

Classe Réaction au feu Émission de fumée Gouttelettes enflammées

B-s1,d0 Très bonne Faible (meilleure) Aucune

B-s2,d0 Très bonne Modérée Aucune

La seule différence réside dans la quantité de fumée produite :

B-s1,d0 est la classification la plus favorable car elle génère moins de fumée en cas d’incendie, ce qui améliore la visibilité et facilite l’évacuation.

B-s2,d0 répond toujours à des normes élevées de sécurité incendie, mais autorise un niveau de production de fumée plus élevé.

GALERIE PHOTOS

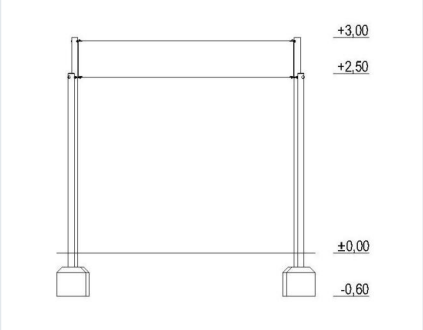
+3,00
+2,50
±0,00
-0,60

S.A.S BALEINE BLEUE - Mobilier Urbain et Jeux pour Aires de Jeux
424 route des digues
14123 FLEURY SUR ORNE
02 31 82 46 73 - 06 51 77 97 62 · contact@baleinebleue.fr

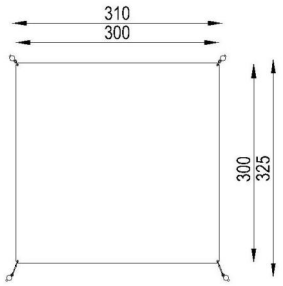

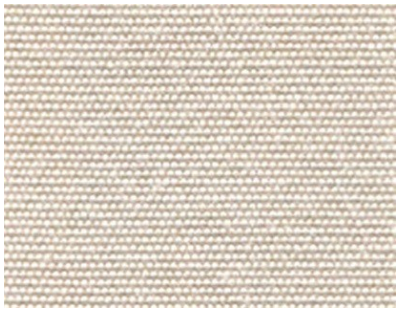

Photos non contractuelles. Prix indicatifs susceptibles d'évoluer ; seul le devis signé fait foi. Livraison partout en France, installation et maintenance sur demande. Paiement par CB, virement, chèque, mandat administratif et Chorus Pro.